平成28年度　第23回　三重県バスケットボール選手権大会

男子組み合わせ

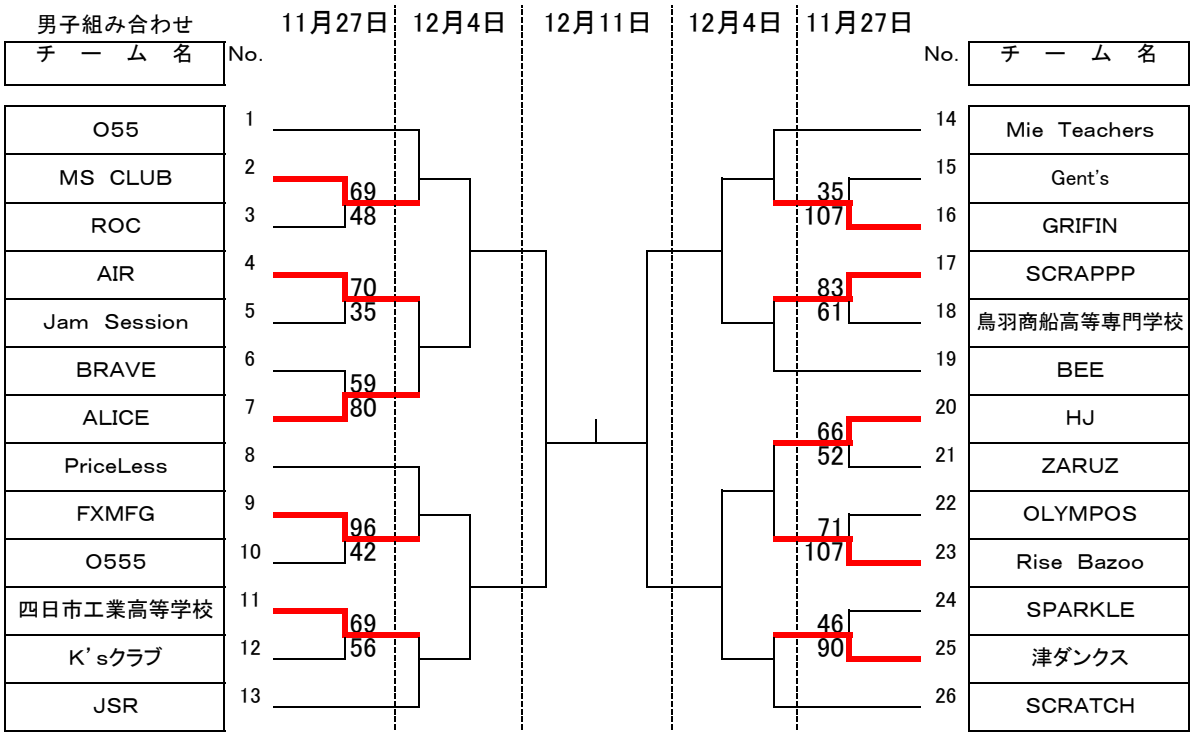
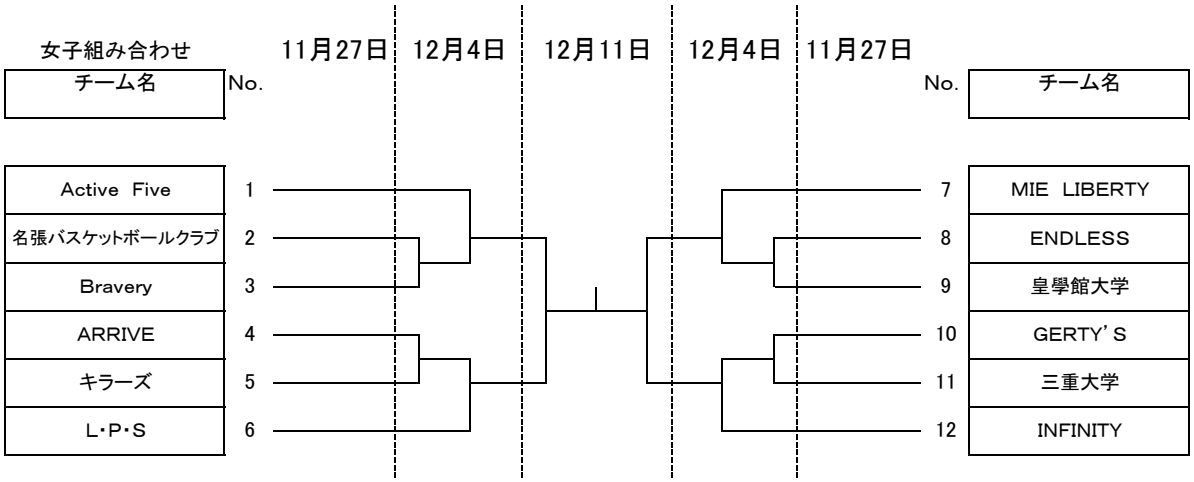
女子組み合わせ